PXG 系列 LED 驱动电源

DL-40Z-A/S-PXG 产品规格书 V1.1

广东东菱电源科技有限公司
Guangdong Done Power Technology Co.,Ltd

产品特点

- Class I 结构
- 输入电压：100-277V ~ 50/60Hz
- 效率 92%（Typ.）
- 恒功率驱动，恒流输出控制模式
- 金属外壳结构，防护等级：IP42
- 防雷等级：差模 6kV，共模 10kV
- 功能选择：

  输出电流通过外部电位器调整(全系列)

  隔离调光功能：三合一调光(0-10V，PWM，电阻)（S 版本）
- 寿命设计，5 年质保

应用领域

道路照明、工业照明、场馆照明

泛光照明、景观照明、植物照明

型号列表

型号	额定输入电压	最大输出功率	输出电压范围	出厂默认电流	效率	THD.	功率因数
DL-40Z-260A-PXG DL-40Z-260S-PXG	100-277V 50/60Hz	40W	180-260Vdc	0.15A	≥92%	≤10%	≥0.95

备注:

1、以上参数测试条件：Ta=25℃，230Vac 输入，满载工作 30 分钟 ；

2、输入 100-277Vac 时，为额定功率 40W，应用时请确保输入电压在允许范围内。

具体请参照输入电压 VS 输出功率曲线图。

输入特性

参数	最小值	典型值	最大值	备注
额定输入电压	100Vac	230Vac	277Vac	
输入电压范围	90Vac	230Vac	305Vac	
输入频率	47Hz	50/60Hz	63Hz	
功率因数	-	0.95	-	100%负载，230Vac 输入电压
	-	0.9	-	100%负载，277Vac 输入电压
总谐波失真	-	-	10%	100%负载，230Vac 输入
	-	-	20%	100%负载，277Vac 输入电压
输入电流	-	-	0.5A	满载，100Vac 输入
最大输入浪涌电流	-	-	100A	230Vac 输入，冷启动（25℃）

输出特性

参数	最小值	典型值	最大值	备注
额定电流 DL-40Z-260A/S -PXG	-	0.154A	-	负载为 260VDC
电流调节范围 DL-40Z-260A/S -PXG	0.08A	-	0.2A	电位器可调节范围
输出电压范围 DL-40Z-260A/S -PXG	180V	-	260V	恒功率范围：200-260VDC
恒功率输出电压范围	200V		260V	最大输出功率 40W
恒流输出电压范围	180V		260V	最大输出电流 0.2A
最大输出空载电压 DL-40Z-260A/S -PXG	-	-	300V	
效率@100Vac DL-40Z-260A/S -PXG		88%	-	100%负载@100Vac

输出特性

参数	最小值	典型值	最大值	备注
效率@230Vac DL-40Z-260A/S -PXG	-	92%	-	100%负载@230Vac
电流精度	-8%	-	+8%	100%负载
输出纹波电流	-	5%	-	100%负载
线性调整率	-3%	-	+3%	100%负载
负载调整率	-5%	-	+5%	100%负载
启动时间	100ms	-	1000ms	满载@100-277Vac

备注：输出电流范围受限于输入和输出电压，具体请参照 I-V 工作区。

调光特性

调光功能		最小值	典型值	最大值	说明
0-10V 调光功能（可选）	安全外加电压范围	0V	-	12V	参考备注 2
	调光输出范围	0	-	100%	-
	额定调光电压范围	0	-	10V	-
PWM 调光功能(可选)	PWM 高电平	9.5V	-	10.5V	-
	PWM 低电平	0	-	0.3V	-
	PWM 频段	300Hz	-	2000Hz	-
	PWM 占空比	0	-	100%	-
电阻调光（可选）	外接电阻阻值	0KΩ	-	100KΩ	-
	调光输出范围	0	-	100%	-

备注：

1、调光端口输出电流：100uA(典型值）；

2、调光端口可以承受短期的最大 230VAC 或 300VDC 的过压，不会造成损坏。长期误接太高的过压仍会有损坏的可能，请尽量避免。

保护

包含功能	功能说明
输出过载保护	保护模式:打嗝重启模式，负载异常条件移除后可自动恢复
输出短路保护	打嗝模式,异常条件移除后可自动恢复
输出过压保护	保护模式:打嗝或钳在某输出最高电压状态,产品不受损伤,当故障排除,电源工作正常

备注:

1、如未特别说明，所有规格参数均在 230Vac（50Hz）输入，额定负载，环境温度 25℃ 的条件下进行测量；

2、包含设定误差、线性调整率和负载调整率。

环境可靠性

环境类别	参数
工作温度	-40 ~ +55℃ @100-277Vac(参考"使用寿命曲线")
工作湿度	20 ~ 95% RH,无冷凝
机壳温度	95+/-5℃
储存温度、湿度	-40~+80℃, 10 ~ 95% RH
耐振动	10 ~ 500Hz, 5G 12 分钟/周期, X、Y、Z 轴各 72 分钟
MTBF	100Khrs min. MIL-HDBK-217F (Ta=25℃)
寿命	70000H@机壳温度≤75℃（详情参考寿命 VS 机壳温度曲线）

安全与电磁兼容

安规类别	标准
安全	GB19510.1、GB19510.14、EN61347-1、EN61347-2-13、IEC61347-1、IEC61347-2-13、AS/NZS61347.1、AS61347.2.13、EN 62384、UL8750；
EMC 电磁兼容	EN 55015、EN 61000-3-2 、GB/T 17743、GB17625.1、 EN 61000-3-3
防雷等级	差模 L-N ± 6 KV (2Ω),共模 L，N-地± 10 KV (12Ω) 参照 IEC61000-4-5 2014
耐压	I/P-PE :1.5KVac I/P-DIM:1.5KVac
绝缘阻抗	I/P-PE:100MΩ / 500VDC; 25℃/ 70% RH
漏电流	<0.7mA@277Vac

备注:

1、电源作为一个元件与终端设备使用，EMC 受整套装置的影响，终端设备制造商需对整套装置重新进行 EMC 确认。

2、因为电源空载时处于 OVP 保护重启模式，不建议空载。

I-V 工作区域

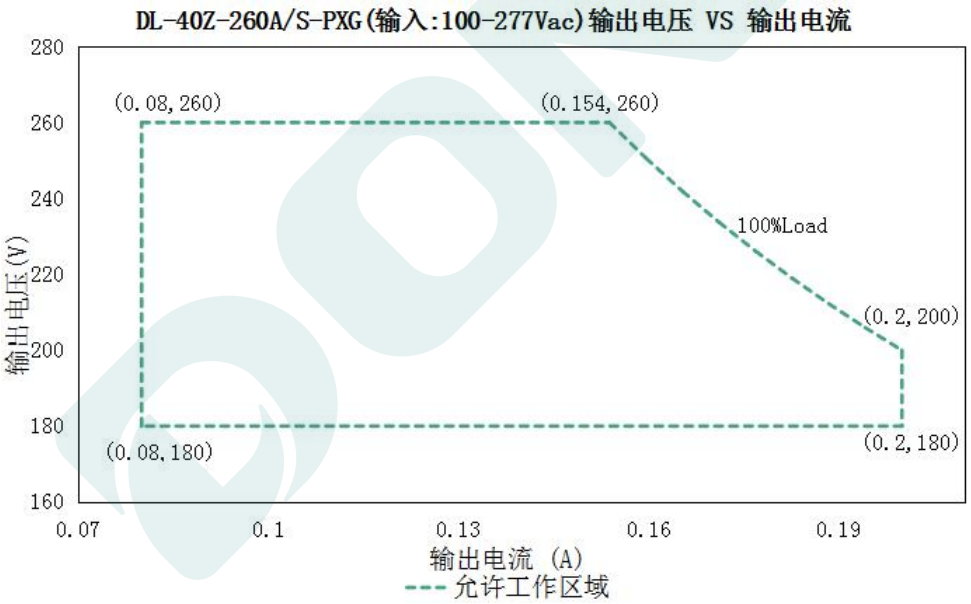

负载	输出								
负载工作电压	180V	190V	200V	210V	220V	230V	240V	250V	260V
电源电流 Io_MAX	0.2A	0.2A	0.2A	0.19A	0.182A	0.174A	0.167A	0.16A	0.154A
电源功率 Po_MAX	36W	38W	40W	40W	40W	40W	40W	40W	40W

效率 VS 输出电压 DL-40Z-260A/S-PXG

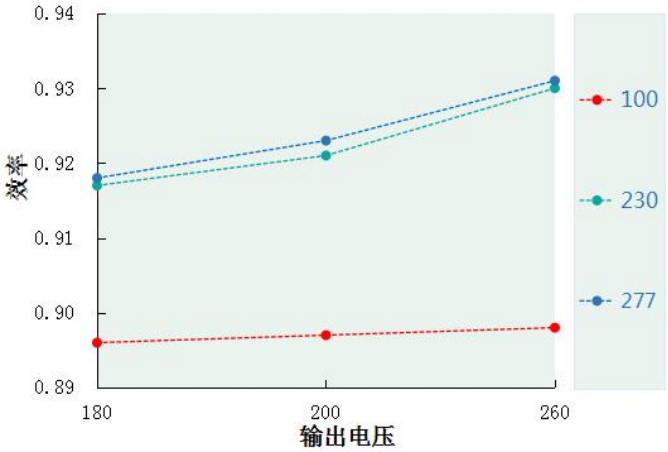

功率因素 VS 输入电压 DL-40Z-260A/S-PXG

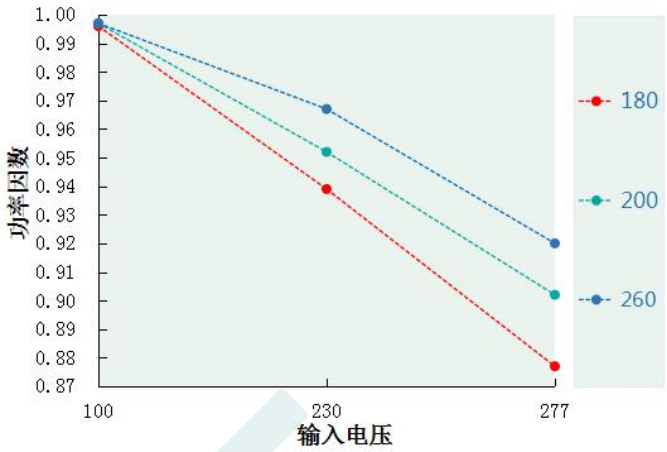

总谐波失真 VS 输出电压 DL-40Z-260A/S-PXG

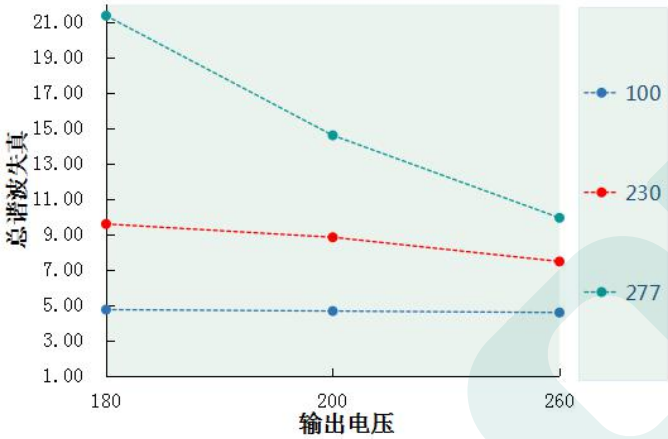

寿命 VS 机壳温度(DL-40Z-260A/S-PXG)

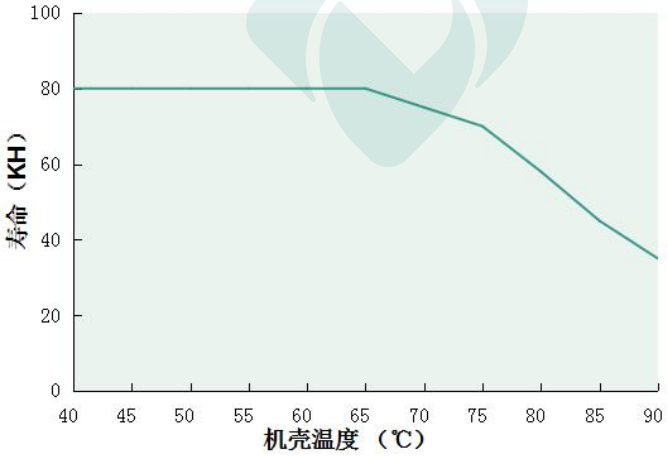

输出功率 VS 机壳温度(DL-40Z-260A/S-PXG)

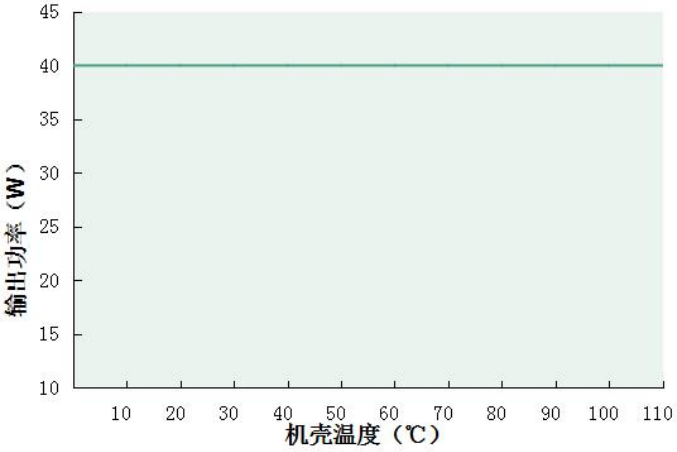

输入浪涌电流(DL-40Z-260A/S-PXG)

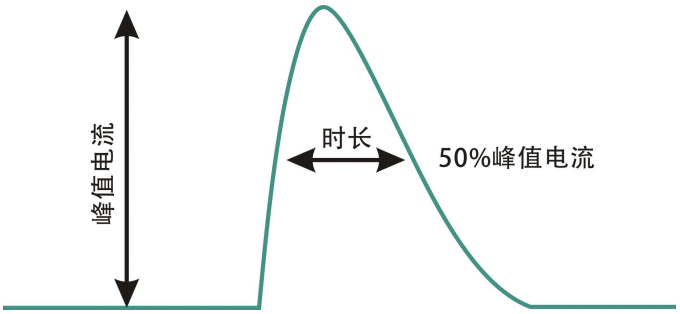

输入电压	峰值电流	T（@50%峰值电流）
100Vac	82A	1.88us
230Vac	80A	1.72us
277Vac	78A	1.7us

输出功率 VS 输入电压

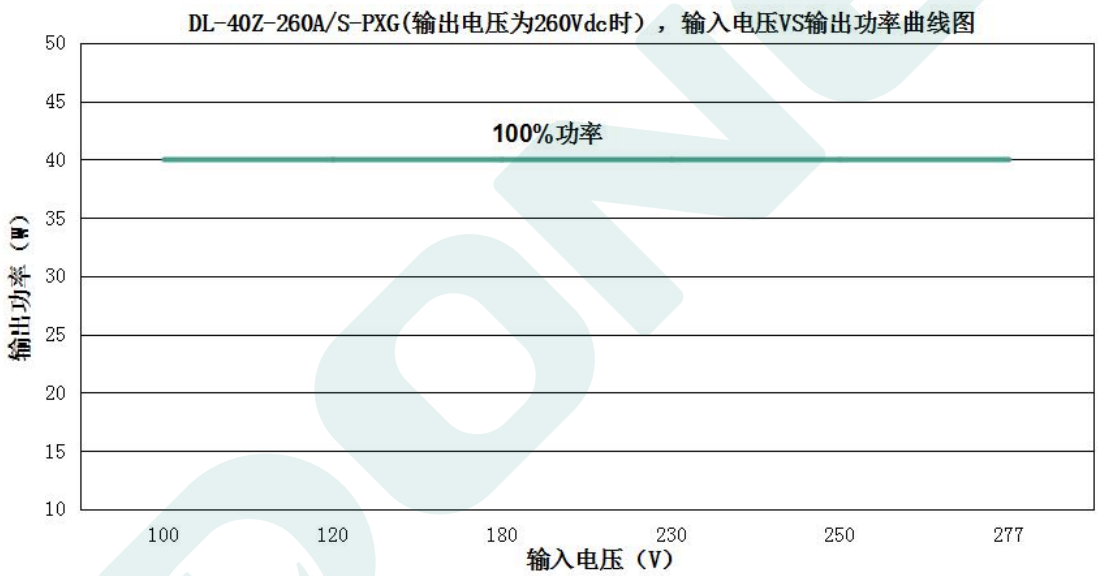

DL-40Z-260A/S- PXG(输出电压为 260Vdc 时，不同输入电压对应的额定输出电流值和输出功率)						
输入电压	100Vac	120Vac	180Vac	230Vac	250Vac	277Vac
电源输出电流 Io	0.154A	0.154A	0.154A	0.154A	0.154A	0.154A
电源输出功率 Po	40W	40W	40W	40W	40W	40W

调光操作

三合一调光功能（仅 S 版本）

a.在 DIM+和 DIM-间连接一个电阻 0-100K 或 0-10V 直流电压或 10V PWM 信号，即可调整输出电流。
b.调光端口输出电流：100uA(典型值）。

◎ **用外加 0-10V 电压:**

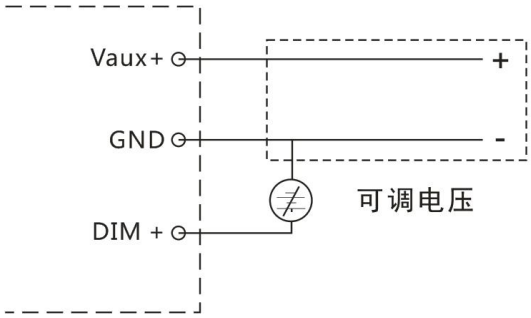

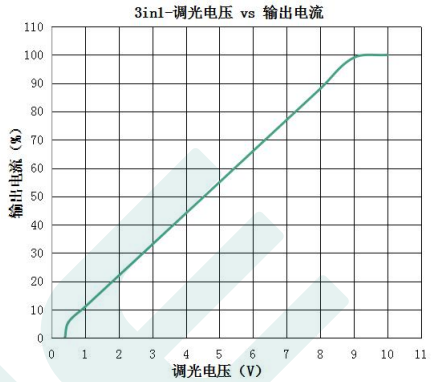

◎ **用外加 10V PWM 信号（频率范围：300Hz-2K Hz）：**

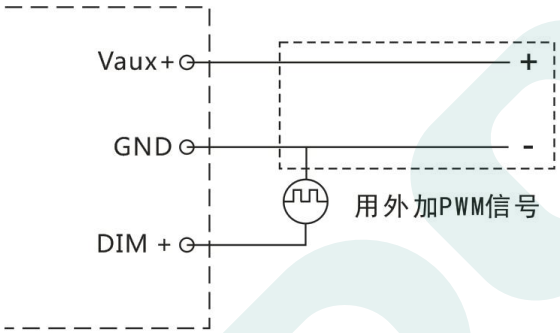

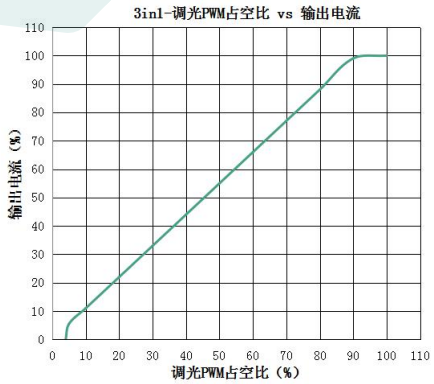

◎ **用外加 0-100K 电阻:**

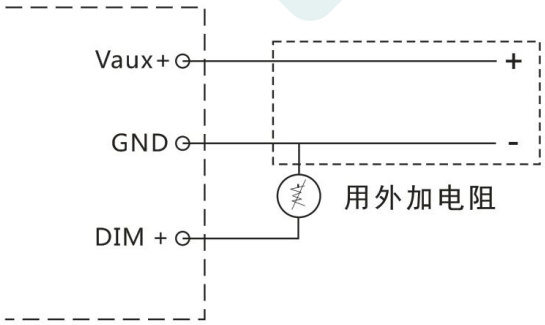

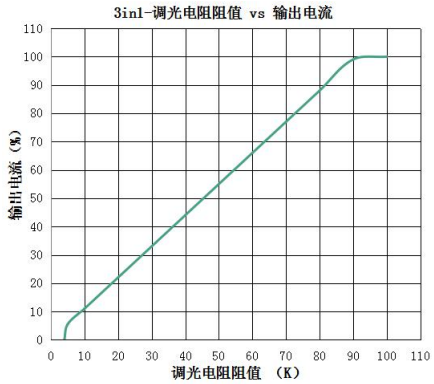

机械尺寸图 & 包装

尺寸（mm）	L124*W44*H29

DL-40Z-260A-PXG

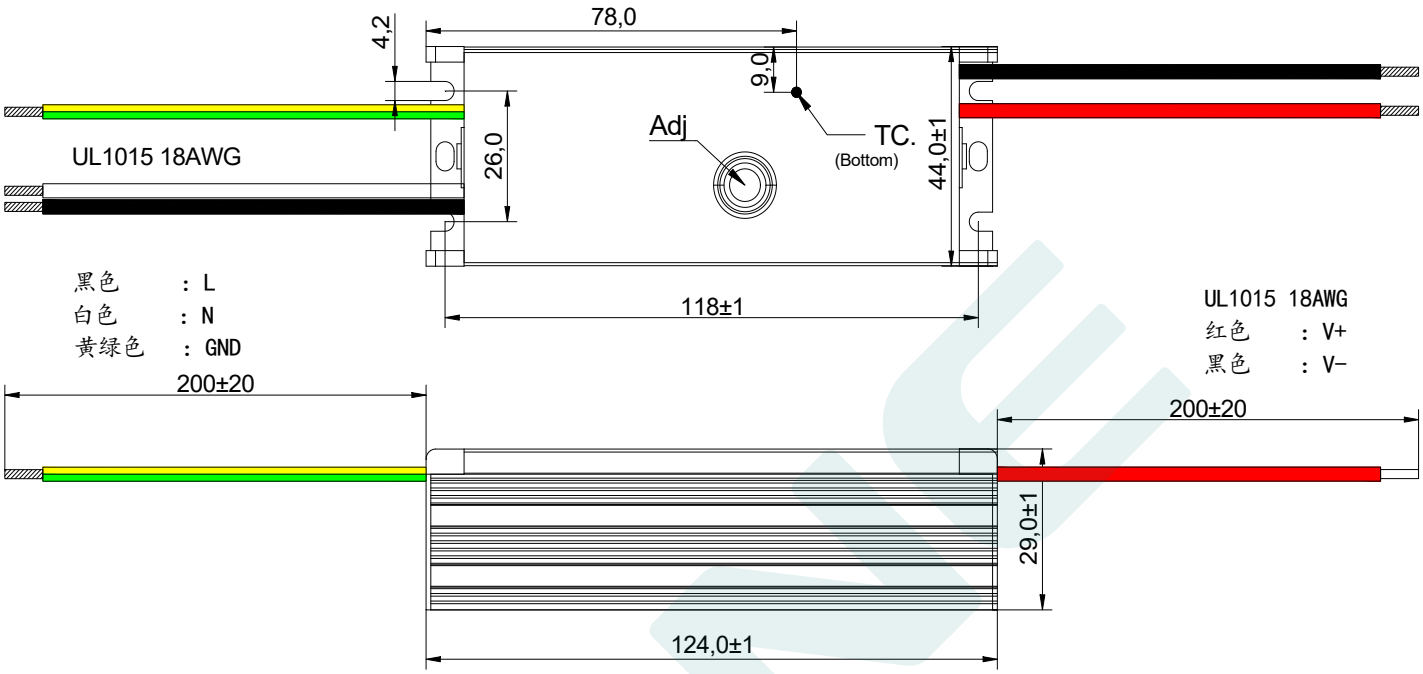

DL-40Z-260S-PXG

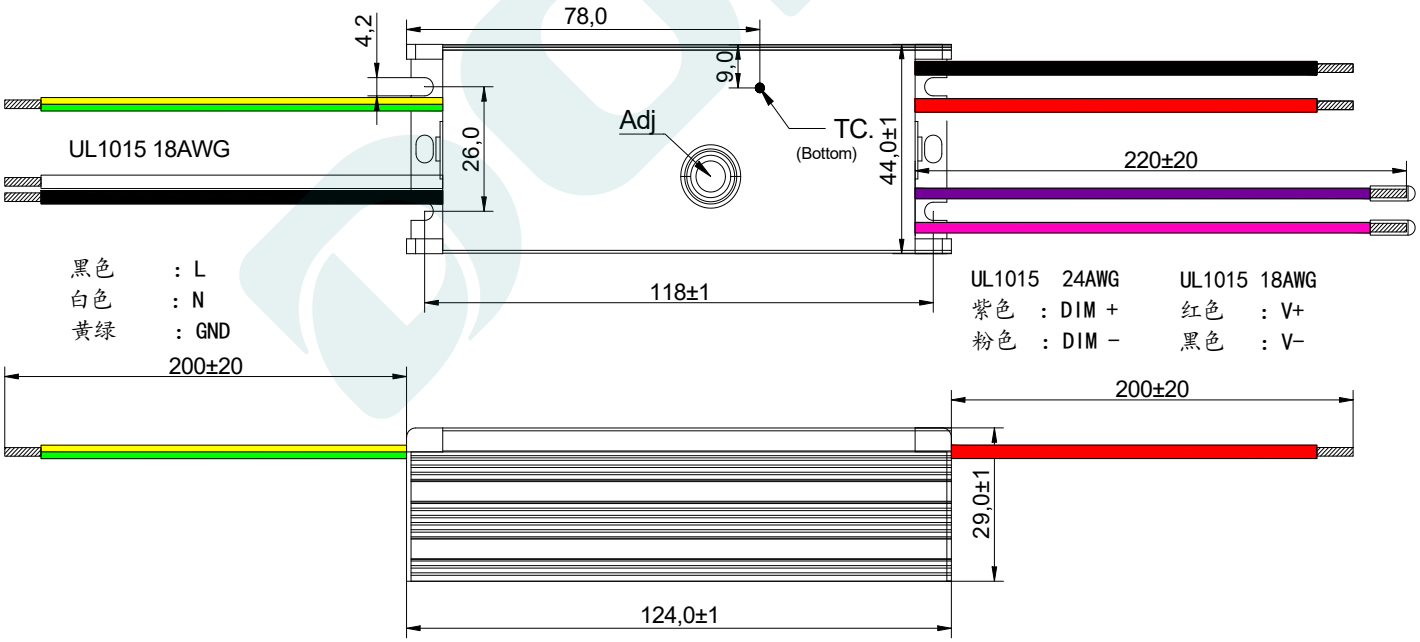

重量

重量	275 g

包装

包装（mm）	L475*W350*H205

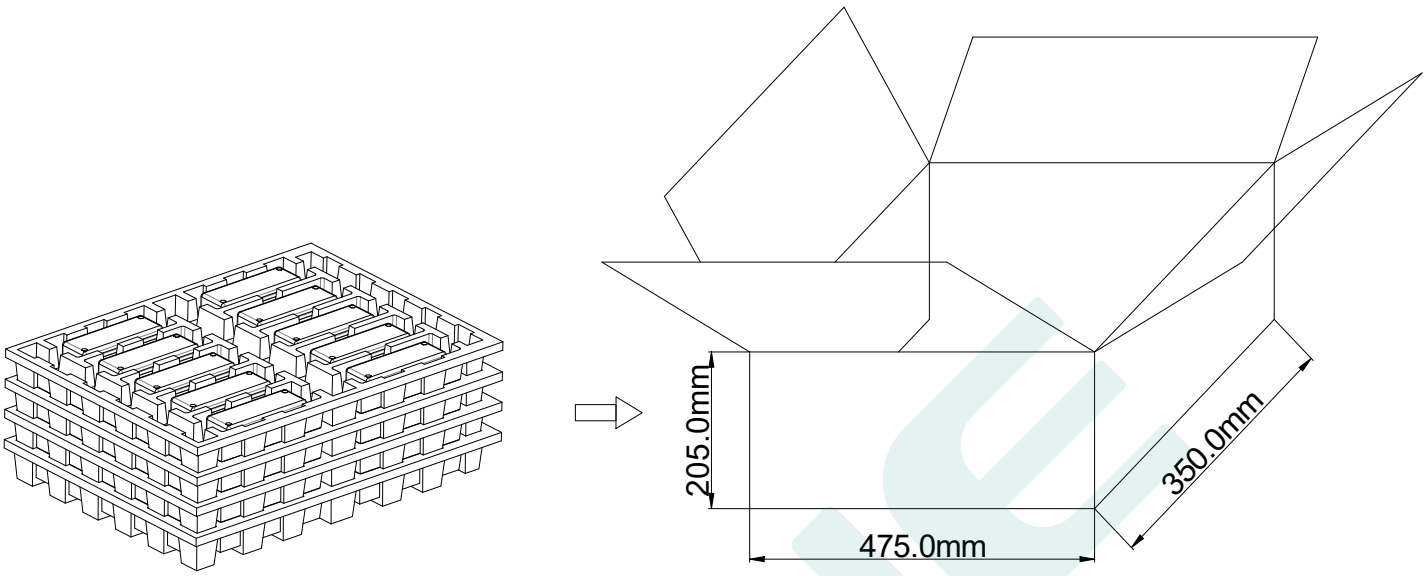

备注：一箱 4 层，每层 10 件，共 40 件/箱。

注意：

1. 根据 LED DRIVER 获得的证书，带英文标签的 LED DRIVER 在欧美和印度销售。
2. 带有中文标签的 LED 驱动电源仅用于中国市场。

版本

变更日期	变更描述	版本	核准
2024.3.8	初始版本	V1.0	
2025.4.23	修改包装	V1.1	JH 2025.04.25 19:45:04 +08'00' 邓延香 DYX 2025.04.26 08:51:43 +08'00'

东菱确认栏		
编辑	审核	批准
周敏慧 ZMH 2025.04.24 16:53:43 +08'00' 刘亚成 LYC 2025.04.24 17:23:13 +08'00'	岑锐权 CRQ 2025.04.25 08:04:20 +08'00'	张鸿生 数字签名者：张鸿生 DN：cn=张鸿生, o, ou, email=978425630@qq.com, c=<无 日期：2025.04.28 09:12:29 +08'00'